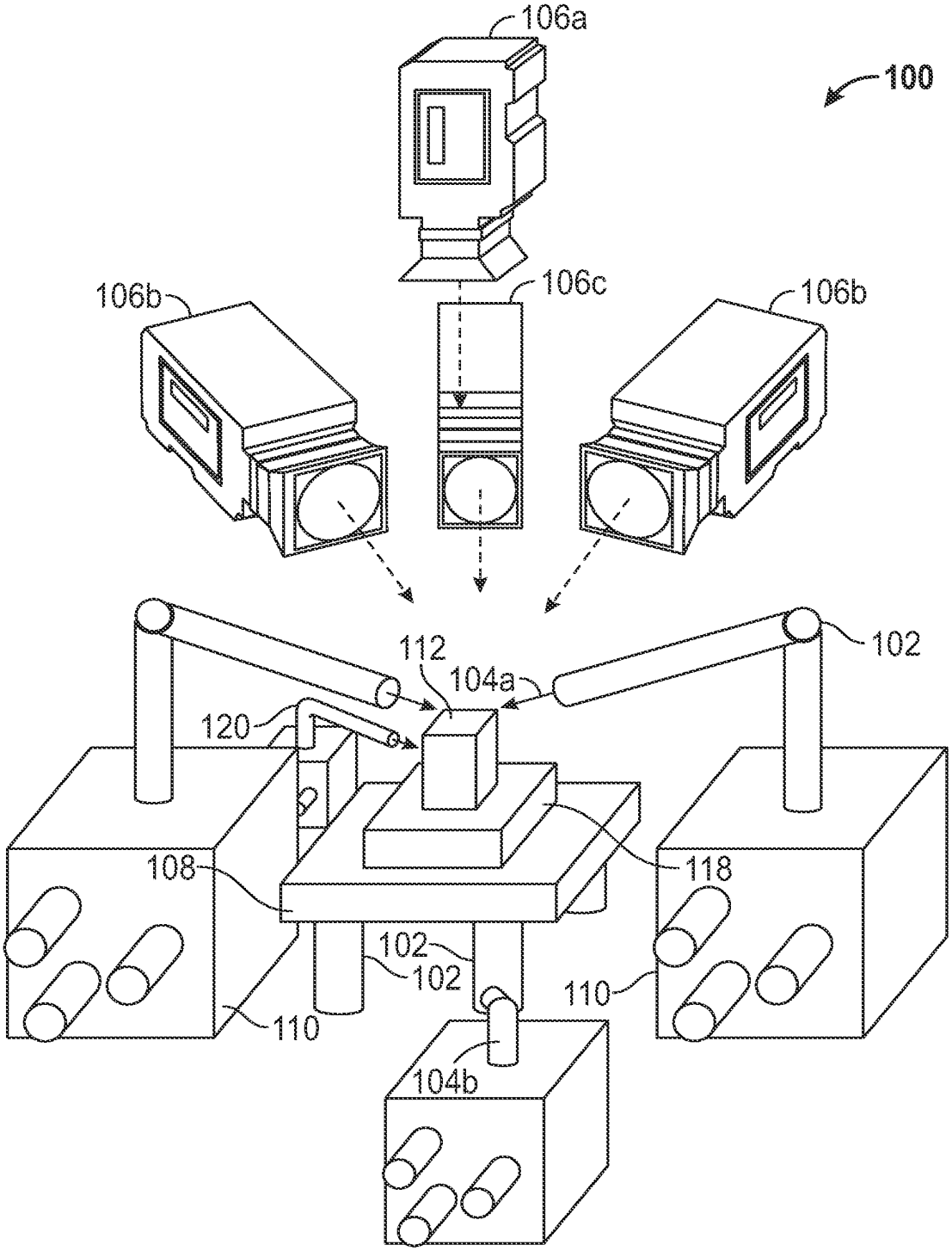
106a
100
106b
106c
106b
102
112
104a
120
108
118
102
102
110
110
104b

FIG. 1